PROSPETTO CHIUSO scala 1:10

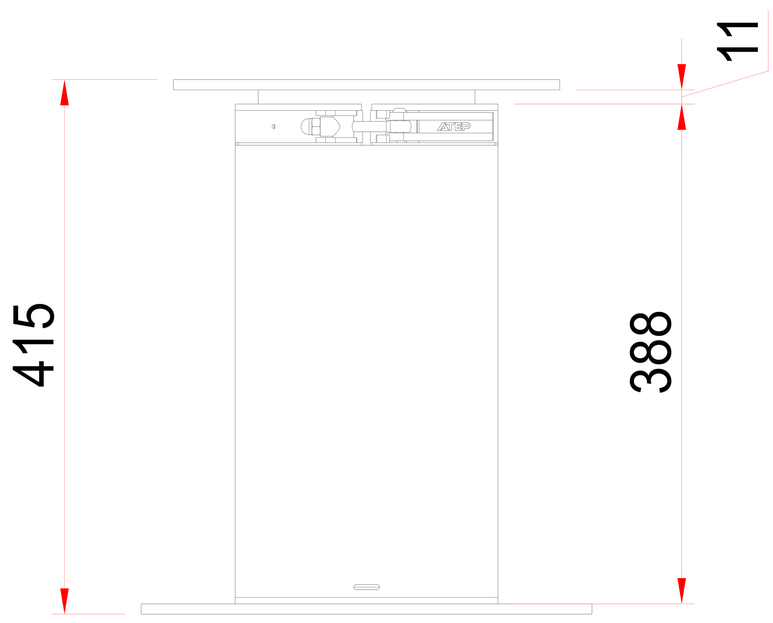

PROSPETTO APERTO scala 1:10

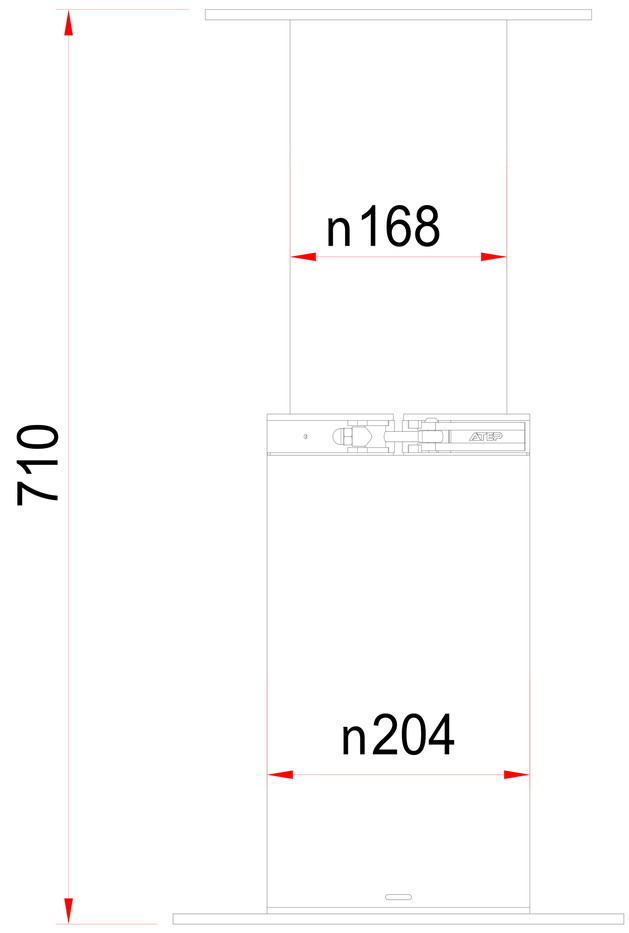

PIANTA scala 1:10

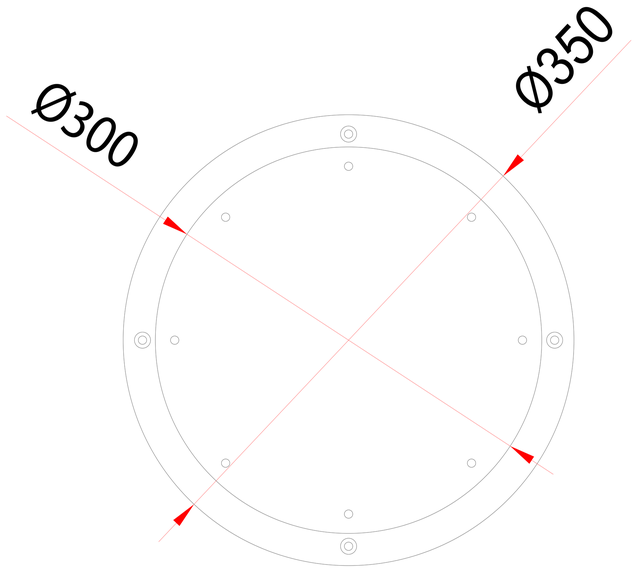

VISTE ASSONOMETRICHE scala 1:10

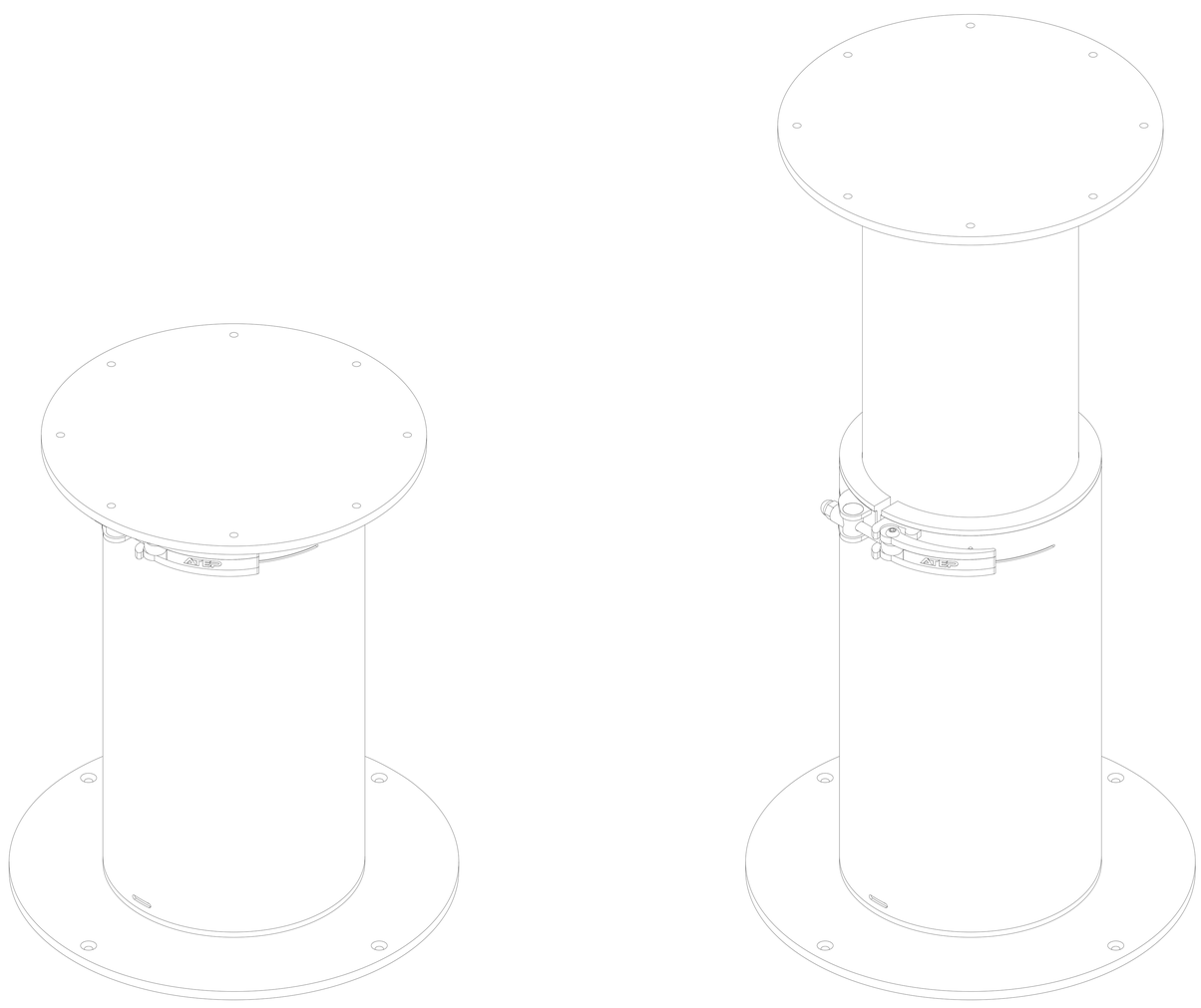

Supporto tavolo 2 stadi manuale grande

ATEP ITALIA

IL PRESENTE DISEGNO E' DI PROPIETA' AZIENDALE, E' PROIBITA LA RIPRODUZIONE O LA CONSEGNA A TERZI. L'AZIENDA TUTELERA' I PROPRI DIRITTI A TERMINI DI LEGGE

V4	-	-
V3	-	-
V2	-	-

Codice Interno Internal Code	R17ATE32	Disegnato Drawn by	
Versione Disegno Drawing Version	V1	Codice Cliente Client Code	20.0021B
Scala Scale	1:10	Materiale Material	INOX 316
Data Date	05/06/2020	Dimensioni Dimensions	mm